CONFIGURAÇÃO DE PENAS P/ PLOTAGEM

COR		ESP.
1	07	0,1
2	07	0,2
3	07	0,3
4	07	0,4
5	07	0,5
6	07	0,6
7	07	0,25
8	07	0,09
9	07	0,15
140	140	0,15
162	162	0,15

DIAGRAMA DE INTERLIGAÇÃO – FORÇA

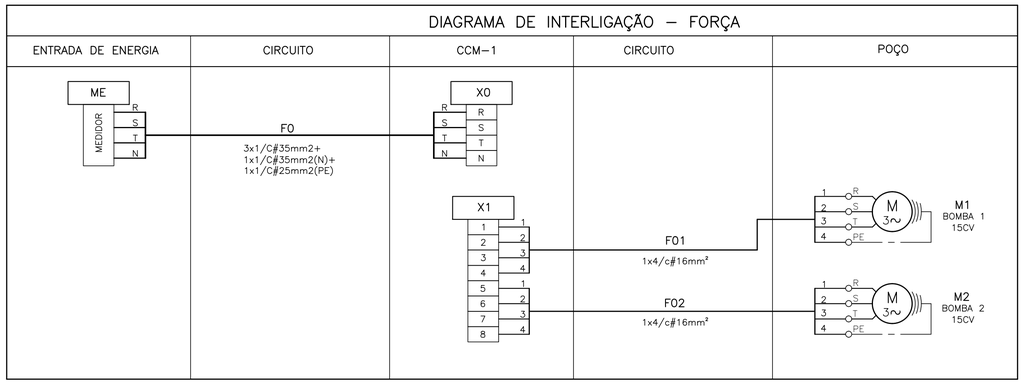

DIAGRAMA DE INTERLIGAÇÃO – INSTRUMENTAÇÃO E CONTROLE

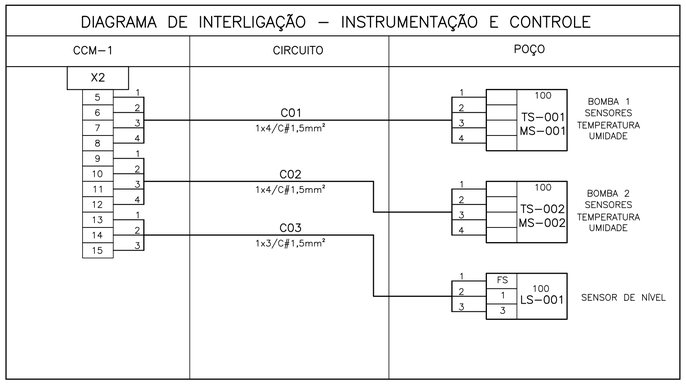

SIMBOLOGIA

SIMBOLO	DESCRITIVO
*	RÉGUA DE BORNE COM INDICAÇÃO DE TAG
*	BORNE COM INDICAÇÃO DE TAG
M 3~	MOTOR DE INDUÇÃO TRIFÁSICO
XX–XX	EQUIPAMENTO ELÉTRICO E/OU INSTRUMENTO DIGITAL
+ – GND XX–XX	INSTRUMENTO ANALÓGICO

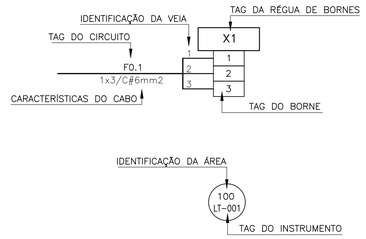

LISTA DE CABOS – FORÇA E DISTRIBUIÇÃO

CABO						DE	EQUIPAMENTO	PARA	EQUIPAMENTO	PERCURSO
ITEM	TAG	QTD CONDUTOR x SEÇÃO NOM [mm²]	ISOLAÇÃO / CLASSE ENCORD.	CLASSE TENSÃO [kV]	COMP. [m]	TAG	DESCRIÇÃO	TAG	DESCRIÇÃO	
1	F0	4x1/C#35mm²+1x1/C#25mm²(PE)	PVC/5	0,6/1	8	ME	PADRÃO DE ENTRADA DE ENERGIA EDP ESCELSA	CCM–1	CENTRO DE CONTROLE DE MOTORES	E01, CP–01, E02, CANALETA.
2	F01	1x4/C#16mm²	PVC/5	0,6/1	12	CCM–1	CENTRO DE CONTROLE DE MOTORES	M1	MOTOR BOMBA 1	CANALETA, E03.
3	F02	1x4/C#16mm²	PVC/5	0,6/1	12	CCM–1	CENTRO DE CONTROLE DE MOTORES	M2	MOTOR BOMBA 2	CANALETA, E03.
5	L1	1x3/C#2,5mm²	PVC/5	0,6/1	15	CCM–1	CENTRO DE CONTROLE DE MOTORES	–	ILUMINAÇÃO EXTERNA	CANALETA, E02, CP–01, E04.

ROTAS FEITAS

LISTA DE CABOS – INSTRUMENTAÇÃO E CONTROLE

CABO						DE	EQUIPAMENTO	PARA	EQUIPAMENTO	PERCURSO
ITEM	TAG	QTD CONDUTOR x SEÇÃO NOM [mm²]	ISOLAÇÃO / CLASSE ENCORD.	CLASSE TENSÃO [kV]	COMP. [m]	TAG	DESCRIÇÃO	TAG	DESCRIÇÃO	
1	C01	1X4/C#1,5mm²	PVC/5	0,6/1	12	CCM–1	CENTRO DE CONTROLE DE MOTORES	100–TS–001 100–MS–001	SENSOR DE TEMPERATURA E SENSOR DE UMIDADE BOMBA 1	CANALETA, E03.
2	C02	1X4/C#1,5mm²	PVC/5	0,6/1	12	CCM–1	CENTRO DE CONTROLE DE MOTORES	100–TS–002 100–MS–002	SENSOR DE TEMPERATURA E SENSOR DE UMIDADE BOMBA 2	CANALETA, E03.
3	C03	1X3/C#1,5mm²	PVC/5	0,3	12	CCM–1	CENTRO DE CONTROLE DE MOTORES	LT–01	TRANSMISSOR DE NÍVEL – POÇO	CANALETA, E03.

NOTAS

01– A SEÇÃO DOS CONDUTORES ESTÃO EM mm².
02– TODOS OS EQUIPAMENTOS DEVERÃO SER CONECTADOS À MALHA DE TERRA.
03– AS INTERFERÊNCIAS COM OUTRAS INSTALAÇÕES DEVERÃO SER OBSERVADAS NA OBRA.
04– A LÓGICA DO COMANDO NÃO PERMITIRÁ O FUNCIONAMENTO SIMULTÂNEO DAS BOMBAS.
05– PARA DIAGRAMA UNIFILAR E QUADRO DE CARGAS VER DESENHO Nº B–029–000–91–6–XX–0019.
06– PARA DIAGRAMA TRIFILAR DO CCM–1 VER DESENHO Nº B–029–000–91–6–XX–0024.
07– PARA DIAGRAMA FUNCIONAL DO CCM–1 VER DESENHO Nº B–029–000–91–6–XX–0025.
08– PARA DETALHAMENTO DA ENTRADA DE ENERGIA VER DESENHO Nº B–029–000–91–6–XX–0020.
09– PARA PLANTA DE INSTALAÇÃO VER VER DESENHO Nº B–029–000–91–6–XX–0022.

ESTE DESENHO É PROPRIEDADE DA COMPANHIA ESPÍRITO SANTENSE DE SANEAMENTO – CESAN E NÃO PODE SER COPIADO SEM SUA AUTORIZAÇÃO.

NÚMEROS	TÍTULOS
PRINCIPAIS DESENHOS DE REFERÊNCIA	

Nº	LOCAL	DISCRIMINAÇÃO	DES.	DIV.	GER.	DATA
REVISÃO						

CANCELA E SUBSTITUI O DESENHO NÚMERO:

CANCELADO E SUBSTITUÍDO PELO DESENHO NÚMERO:

CENTRO DE DOCUMENTAÇÃO
RECEBIDO: __/__/__
Nº DOC.: _____ ASS.: _____
APROVAÇÃO CESAN:
ASS.: _____ MATR.: _____
UNID.: _____ DATA: __/__/__
ESTA APROVAÇÃO NÃO ISENTA A CONTRATADA DE SUAS RESPONSABILIDADES LEGAIS.

EMINENTE: Consórcio SDV

PROJETADO: WEMERSON SALVADOR DA SILVA	COORDENADOR: PEDRO ANTÔNIO PASSOS DE OLIVEIRA
CREA: 45934/D REGIÃO: ES	CREA: 4869/D REGIÃO: BA
DESENHO: MICHELLE LOUISE	Nº DES. PROJETISTA: B–6–SDV–009–91–XX–021
DATA: 27 / 09 /2022	
RESPONSÁVEL TÉCNICO: WEMERSON SALVADOR DA SILVA	
CREA: 45934/D REGIÃO: ES ART Nº 0820230250437 DATA: 09/08/2023	

EMISSÃO CESAN	DATAS
PROJETADO:	
CREA:	
DESENHADO:	
VERIFICADO: E–DPE ENGº RENATO BERTOLDI SIMÕES	
DIVISÃO: E–DPE ENGª VIVIANE MICHELE BERNARDONE	
GERÊNCIA: E–GPJ ENGª AMANDA CAMPAGNARO PEREIRA BRAGATTO	

CESAN

MUNICÍPIO: ALTO RIO NOVO	DISTRITO: SEDE	BAIRRO: –

NOME DO EMPREENDIMENTO: AMPLIAÇÃO DO SISTEMA DE ESGOTAMENTO SANITÁRIO DE ALTO RIO NOVO

TÍTULO: SES DE ALTO RIO NOVO –ELEVATÓRIA DE ESGOTO BRUTO EEEB–C2
PROJETO ELÉTRICO – FORÇA/ALIMENTAÇÃO
DIAGRAMA DE INTERLIGAÇÃO E LISTA DE CABOS

ESCALA: S/ESCALA	FOLHA: 03/08	Nº CESAN B–029–000–91–6–XX–0021	REV: 0.A